PV2R系列單級葉片泵
PV2R Series Single Vane Pumps

最高工作壓力 210kgf/cm²

PV2R1

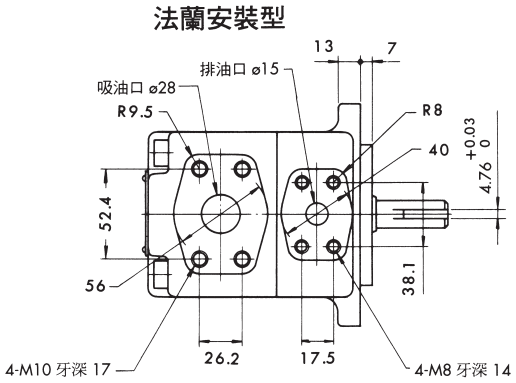

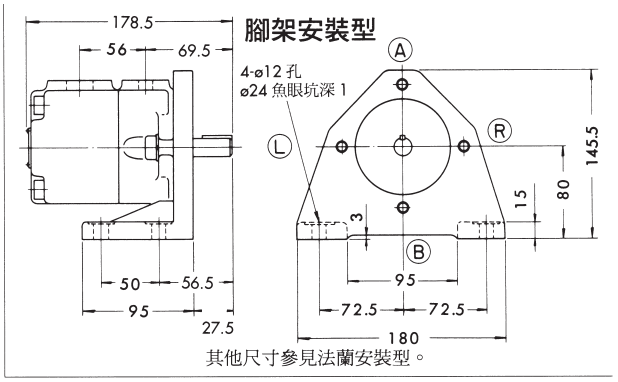

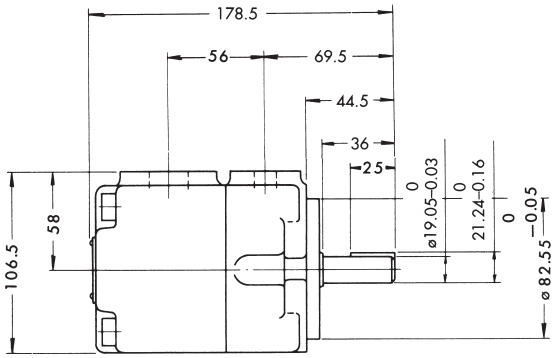

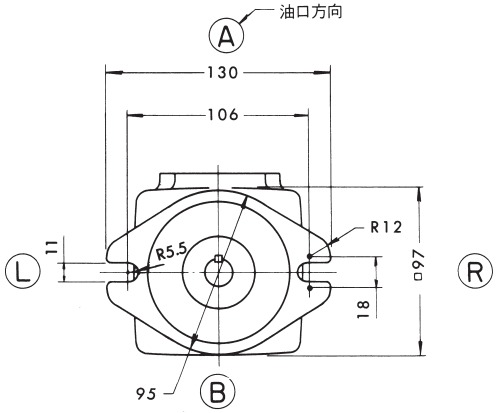
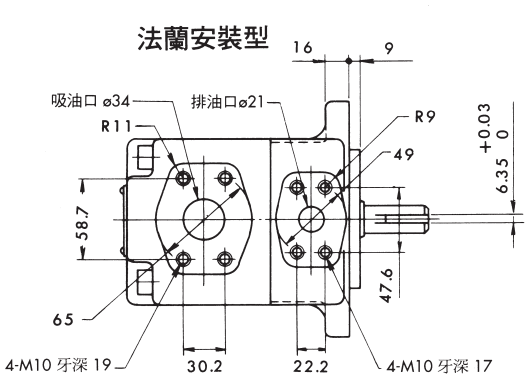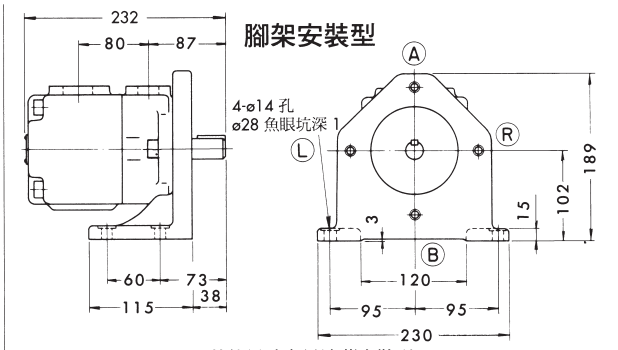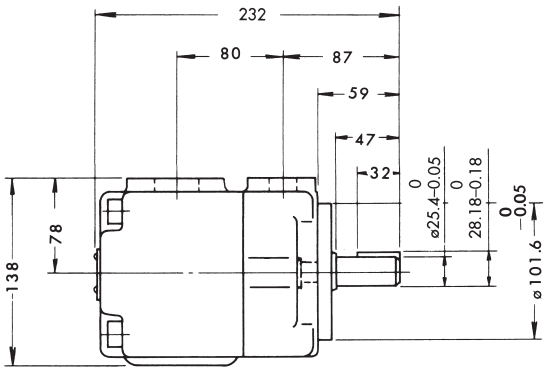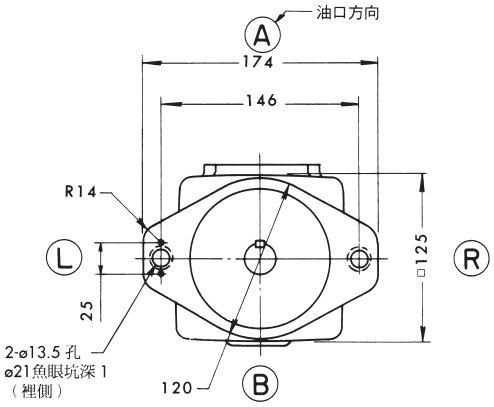
PV2R2