YUKEN 油壓機器

油　壓　泵

Hydraulic Pumps

(S)-PV2R系列雙聯葉片泵

(S)-PV2R Series Double Vane Pumps

最高工作壓力 210kgf/cm²

PV2R12

法蘭安裝型

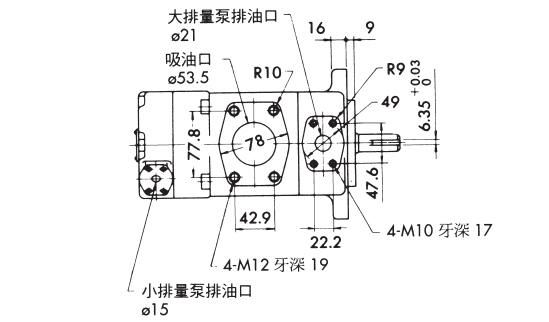

腳架安裝型

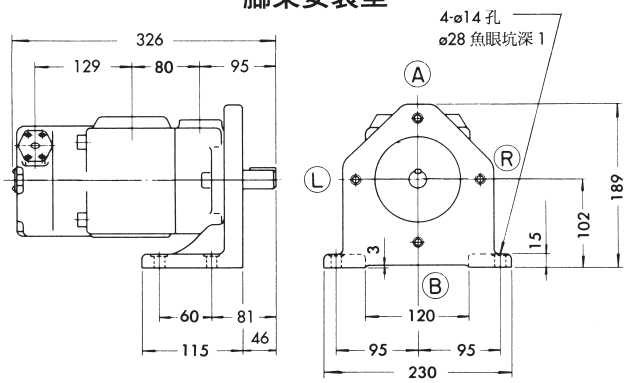

其他尺寸參見法蘭安裝型。

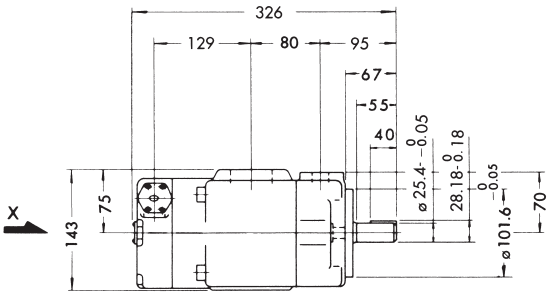

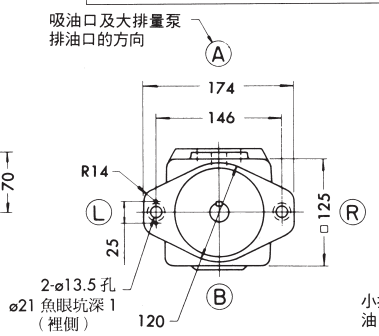

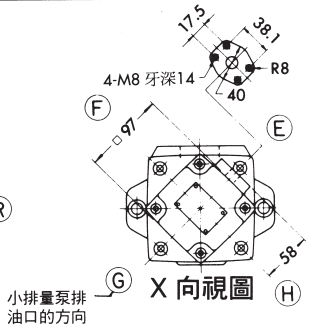

PV2R13

法蘭安裝型

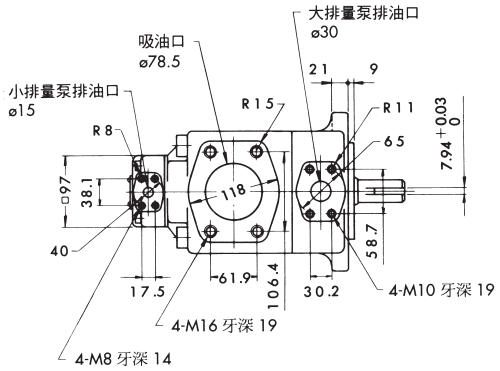

腳架安裝型

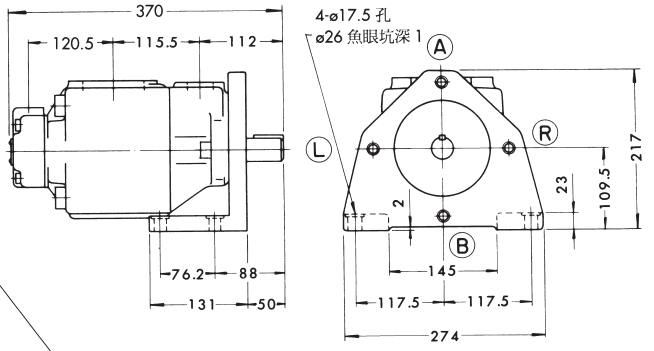
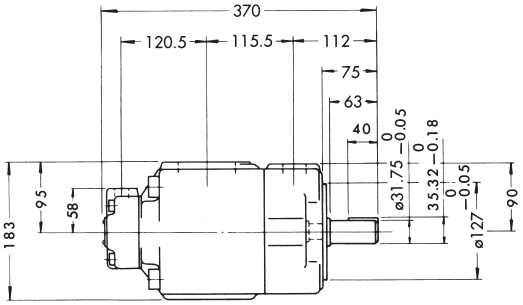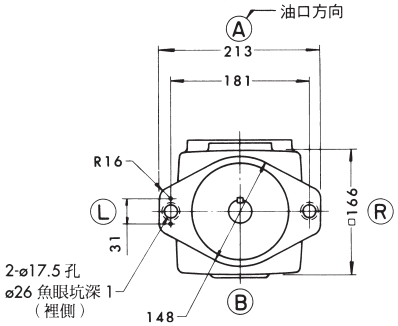
其他尺寸參見法蘭安裝型。