電磁溢流閥
Solenoid Controlled Relief Valves

最高工作壓力 250kgf/cm²

S-BSG-03/06-※-※-※-※-L-51

安裝尺寸符合：
S-BSG-03:ISO 6264-AA-06-2-A
S-BSG-06:ISO 6264-AS-08-2-A

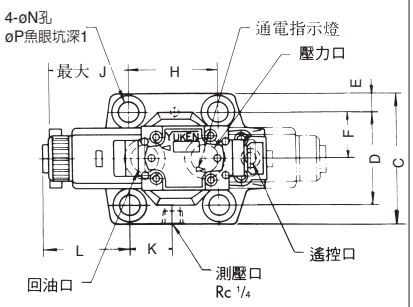

調整輪右向型
S-BSG-03.06-※-※-※-※-R

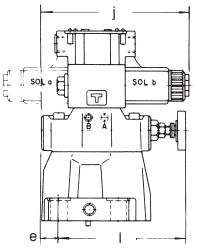

其他尺寸參見左圖。

帶緩衝閥（任選）
A-S-BSG-03/06

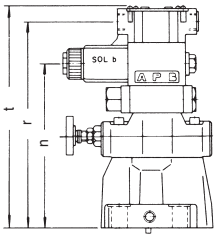

其他尺寸參見左圖。

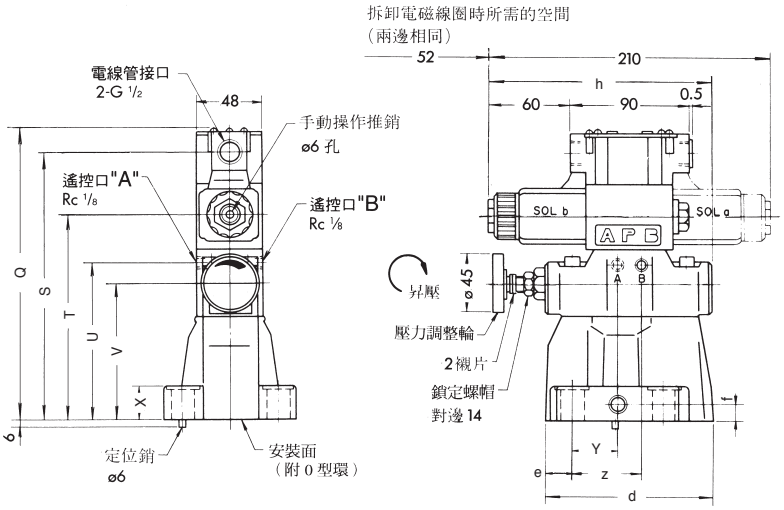

型　號	C	D	E	F	H	J	K	L	N	P	Q	S	T	U
S-BSG-03	76	53.8	11.1	26.9	53.8	73.6	26.9	78.1	13.5	21	218.3	200	153	117
S-BSG-06	98	70	14	35	66.7	58.8	33.7	63.3	17.5	26	218.3	200	153	117

型　號	V	X	Y	Z	d	e	f	h	i	j	n	r	t
S-BSG-03	103	21.5	17.1	36.6	106	26.1	13	158	137.4	168	183	230	248.3
S-BSG-06	103	26	31.9	51.4	122	19.3	13	166	142.2	166	183	230	248.3

註）閥安裝面尺寸參見ＢＧＭ-03型底板尺寸圖。
　　電磁換向閥詳細尺寸參見型錄。