# HC, KC和JPC-2型叠加式压力补偿器

## ISO4401标准,尺寸规格 06，10和16通径

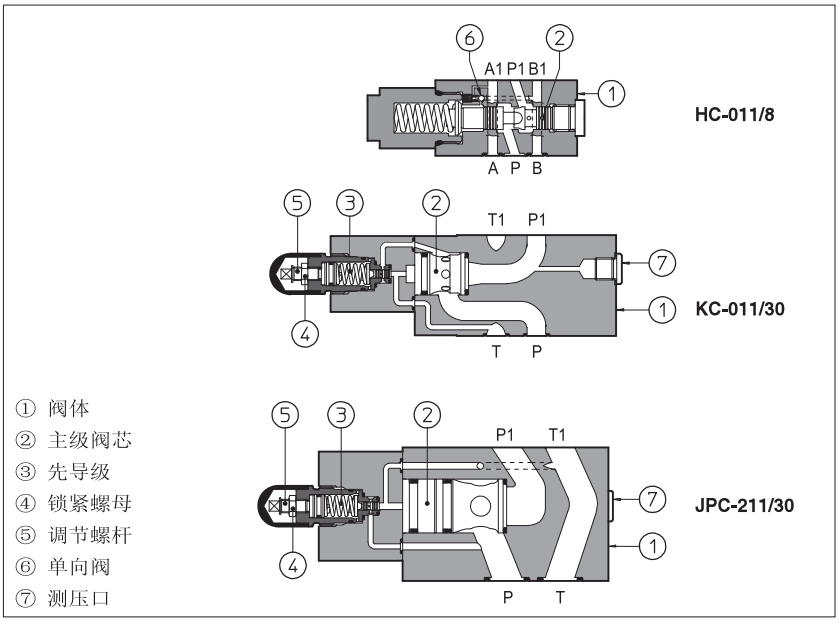


HC, KC和JPC是2通压力补偿器，同比例方向阀或电磁换向阀叠加装配使用。

压力补偿器使油液在P口和A口间或 P口和B口间产生一个不变的压差(Δp)，保持通过节流口的压差(Δp)为一个恒值,从而保持压力变化时的流量延续。

内装自动先导选择器⑥。

固定压差△P仅适用于6通径阀。

压差Δp的调整方式:松开锁紧螺母④，转动先导元件的调整螺杆⑤即可调整。

顺时针转动增大Δp。

HC=ISO4401标准, 6通径
流量达50 l/min
KC=ISO4401标准, 10通径
流量达100 l/min
JPC=ISO4401标准, 16通径
流量达200 l/min
最大进口压力为350bar。

此类阀适用于矿物油或具有相似润滑特性的合成液液压系统中。

D

### 1 型号

HC-0 - 11 / 30 /M ** /*

叠加式压力补偿器
HC-0 =6通径
KC-0=10通径
JPC-2=16通径

功能符号见 2 节
011=2通，在P口和作用口间有一个恒值Δp

定值Δp（仅对6通径阀）：
8 =8bar
Δp可调整范围（对所有尺寸阀）：
30=5~35bar

选项（仅对HC-011/30）：
/M=压力计装在P1口

设计号

系统油液：
/WG=水乙二醇
/PE=磷酸酯

### 2 液压特性

功能符号

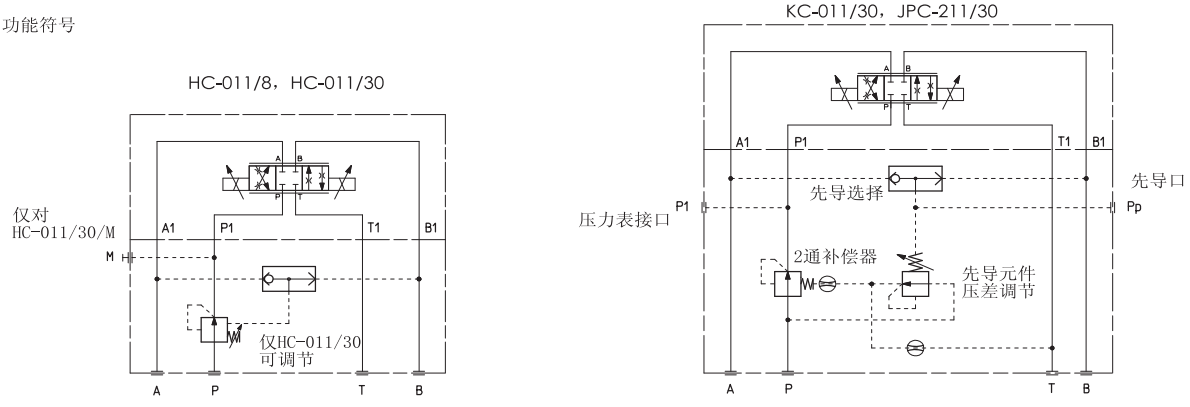


| 阀型号 | | HC-011/8 | HC-011/30 | KC-011/30 | JPC-211/30 |
|---|---|---|---|---|---|
| 最大流量 | [l/min] | 50 | | 100 | 200 |
| 最大进口压力 | [bar] | 350 | | | |
| Δp调整范围(1) | [bar] | 8 | 5~35 | 5~35 | |

注：对于单一油路的Δp为8bar或在5~35bar内可调，对应通过阀的总压差Δp为16bar或10~70bar。
螺纹堵塞孔$P_P$和$P_1$适用于单一油路压力调节或Δp值检测($P_P$和$P_1$间的压差)。

## 3 HC,KC,JPC型压力补偿器主要特性

| | |
|---|---|
| 安装位置 | 任意位置 |
| 安装界面要求 | 表面粗糙度Ra0.4, 平面度0.01/100(ISO1101) |
| 环境温度 | -20℃~+70℃ |
| 油液种类 | 符合ISO51524—535标准的液压油；其他类型的油液见 1 节 |
| 推荐粘度 | 40℃时为15~100mm²/s(ISO VG15~100) |
| 油液清洁度 | 符合ISO19/16标准，建议用25μm、$\beta_{25} \geqslant 75$的进油过滤器 |
| 油液温度 | -20℃~+60℃ (标准密封和/WG密封)；-20℃~+80℃(/PE密封)。 |

## 4 安装尺寸[mm]

HC-011/8

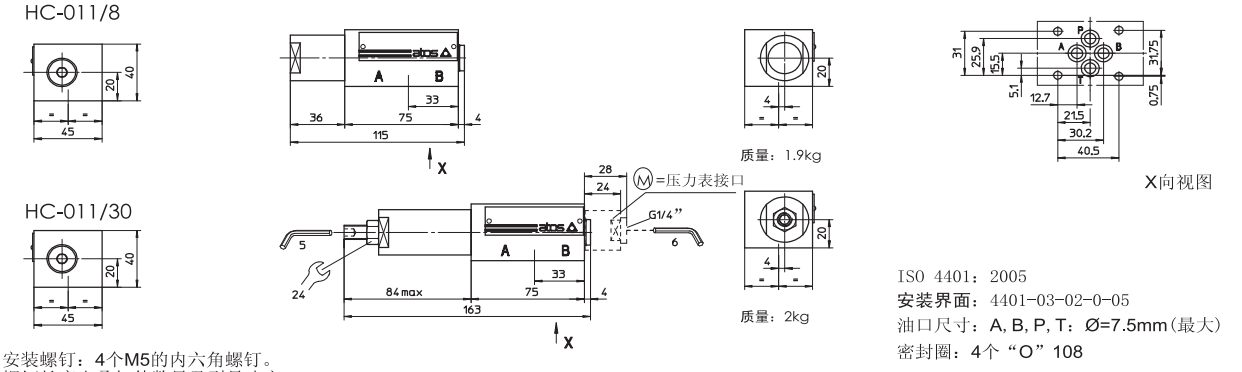


安装螺钉：4个M5的内六角螺钉。
螺钉长度由叠加件数量及型号决定。

ISO 4401：2005
**安装界面：** 4401-03-02-0-05
油口尺寸：A, B, P, T：Ø=7.5mm(最大)
密封圈：4个“O”108

KC

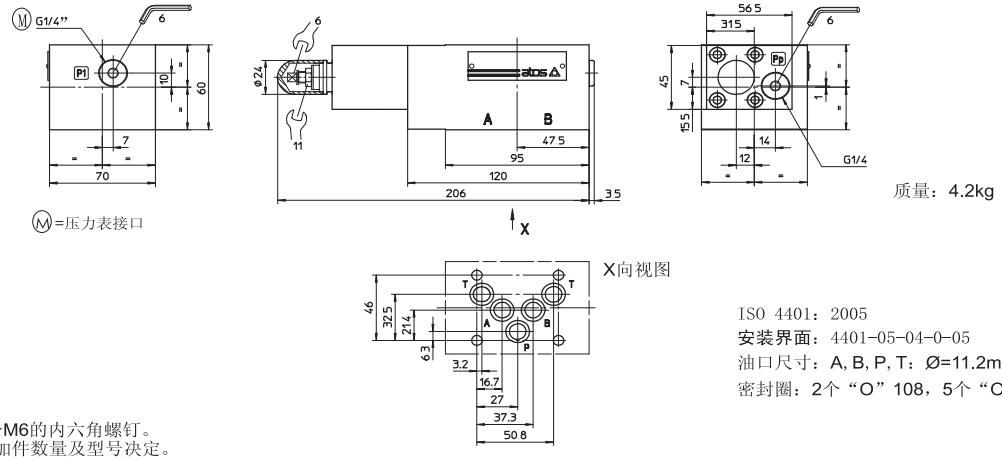


ISO 4401：2005
**安装界面：** 4401-05-04-0-05
油口尺寸：A, B, P, T：Ø=11.2mm(最大)
密封圈：2个“O”108，5个“O”2050

安装螺钉：4个M6的内六角螺钉。
螺钉长度由叠加件数量及型号决定。

JPC

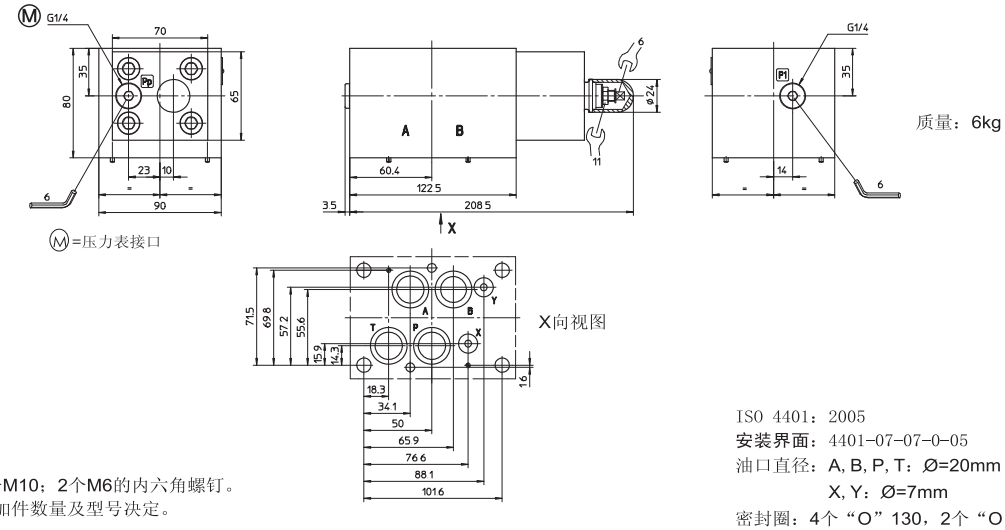


安装螺钉：4个M10；2个M6的内六角螺钉。
螺钉长度由叠加件数量及型号决定。

ISO 4401：2005
**安装界面：** 4401-07-07-0-05
油口直径：A, B, P, T：Ø=20mm
X, Y：Ø=7mm
密封圈：4个“O”130，2个“O”109